Fisatom
DESDE 1962

modelos 752-3 e 753-3

modelo 752-6

Bateria de agitadores magnéticos

Sem aquecimento, de 3 ou 6 provas.

As Baterias de Agitadores Magnéticos Fisatom foram projetados para agitação uniforme de líquidos, por meio de barras magnéticas em PTFE. Fabricados em aço com acabamento em pintura epóxi, tampa de alumínio com controle eletrônico linear de rotação individual e lâmpada piloto, 2 colunas, 1 suporte horizontal, garras e mufas em alumínio. Cabo trifilar com fio terra.

Não acompanha a vidraria.

Contate-nos

(11) 3864-1333
(11) 96477-1333
vendas@fisatom.com.br
www.fisatom.com.br

Nossos produtos são fabricados 100% no Brasil

Especificações

Modelo	752-3	752-6	753-3
Faixa de rotação	100 a 1.800 r/min	100 a 1.800 r/min	100 a 1.800 r/min
Ø da placa	14 cm	14 cm	18 cm
Potência	90 W	180 W	120 W
Provas	3 x 6 L	6 x 6 L	3 x 12 L
Acompanha barras magnéticas (Ø x comprimento)	9 x 25 mm (3 peças)	9 x 25 mm (6 peças)	9 x 25 mm 11 x 37 mm 11 x 52 mm (3 peças de cada)
Tensão	115 ou 230 V	115 ou 230 V	115 ou 230 V
Frequência	50–60 Hz	50–60 Hz	50–60 Hz
Grau de proteção	IP23	IP23	IP23
Código 115 V	075231	075261	075331
Código 230 V	075232	075262	075332

modelo 752-3

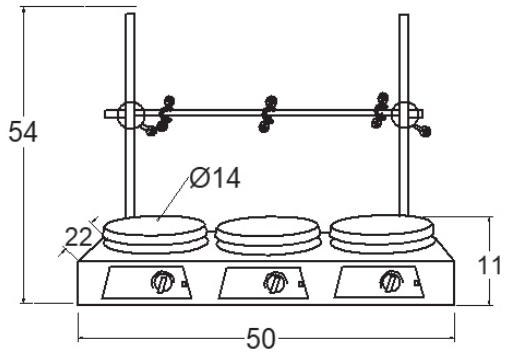

modelo 753-3

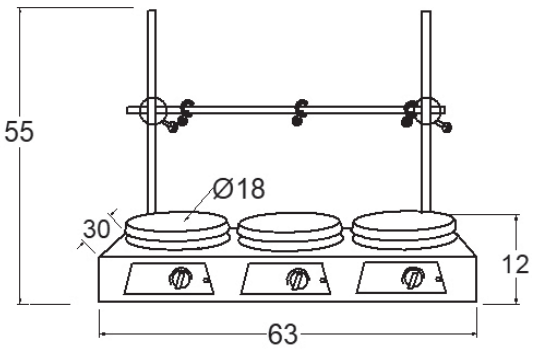

modelo 752-6

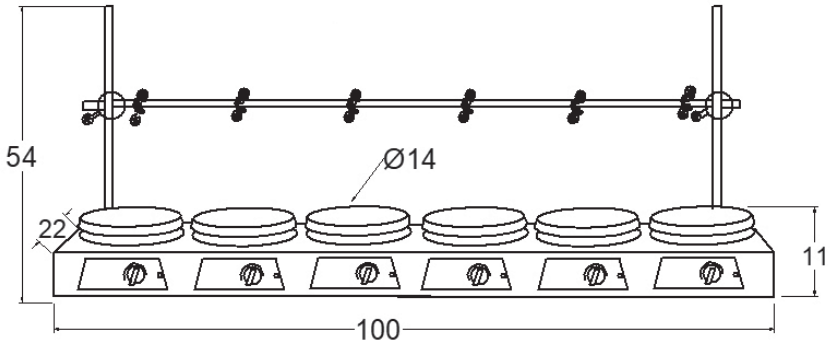

Dimensões em centímetros